Gebrauchsanleitung für LYNX DICE F30

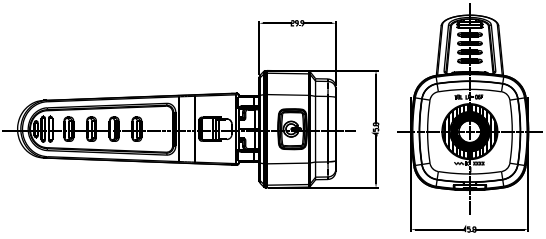

Produktspezifikation:

Batterie: Li-ion Batterie

Batteriekapazität: 600mAh

Größe: 45.8x45.8x29.9mm

Nettogewicht: 40g （Einschließlich Batterie）

Material: ABS,PMMA

Blendfrei: JA

Installation

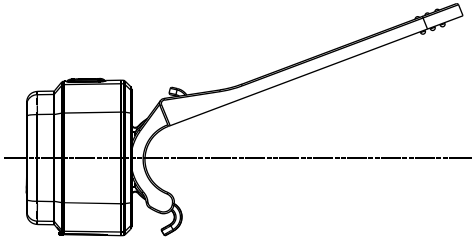

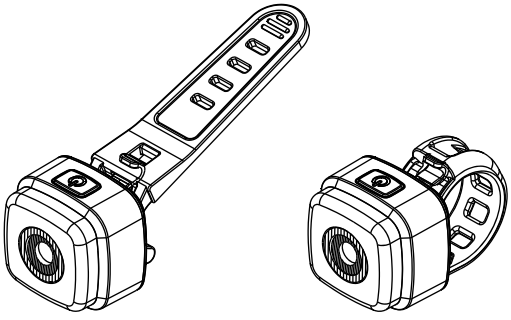

Wiederaufladbar:

Öffnen Sie die untere Abdeckung

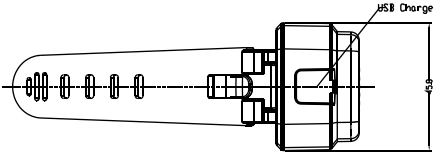

Anzeige der geringen Leistung:

Wenn die Batterieanzeige rot leuchtet,
muss die Batterie aufgeladen werden.

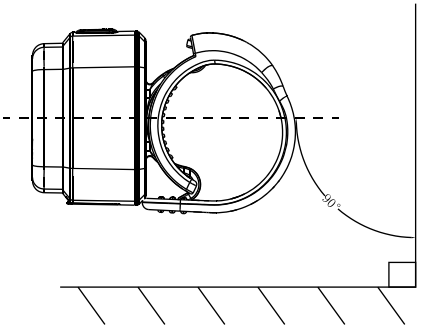

1. Installieren Sie die Halterung am Lenker richtig, so dass der Scheinwerfer sich beim normalen Gebrauch nicht verstellen kann. Verwenden / entfernen Sie bei Bedarf die zur Verfügung gestellten Gummipolster
2. Nach StVZO §67 müssen die lichttechnischen Einrichtungen vorschriftsmäßig und fest angebracht sowie ständig betriebsbereit sein. Lichttechnische Einrichtungen dürfen nicht verdeckt sein.
3. Stellen Sie die Fahrradlampe so ein, dass die Mitte des Lichtkegels in einer Entfernung von 5 m nur halb so hoch ist wie die Oberkante des Scheinwerfers.
4. Wenn die Batterieanzeige rot leuchtet muß der Akku umgehend aufgeladen werden.
5. Anbauhöhe für Scheinwerfer: min. 400 mm, max.1200 mm
6. Geeignet für Lerkerstangendurchmesser von 22,2 mm bis 31,8 mm
7. Einschalten der Leuchte durch Drücken des Schalters An/Aus, durch jeweiliges weiteres Drücken wechseln des Leuchtstärkenmodus und Ausschalten der Leuchte

Die Lampe enthält einen Akku. Die Lampe muss ordnungsgemäß entsort werden, z.B. auf einem Recyclinghof.

lunivo sports GmbH
Bosteler Feld 29
21218 Seevetal
Germany ▪ www.lunivo.com